DE	GERMANY

Diagram / Parts List

DHP482

Akku-Schlagbohrschrauber



2025/09

(DE) DHP482 / Akku-Schlagbohrschrauber

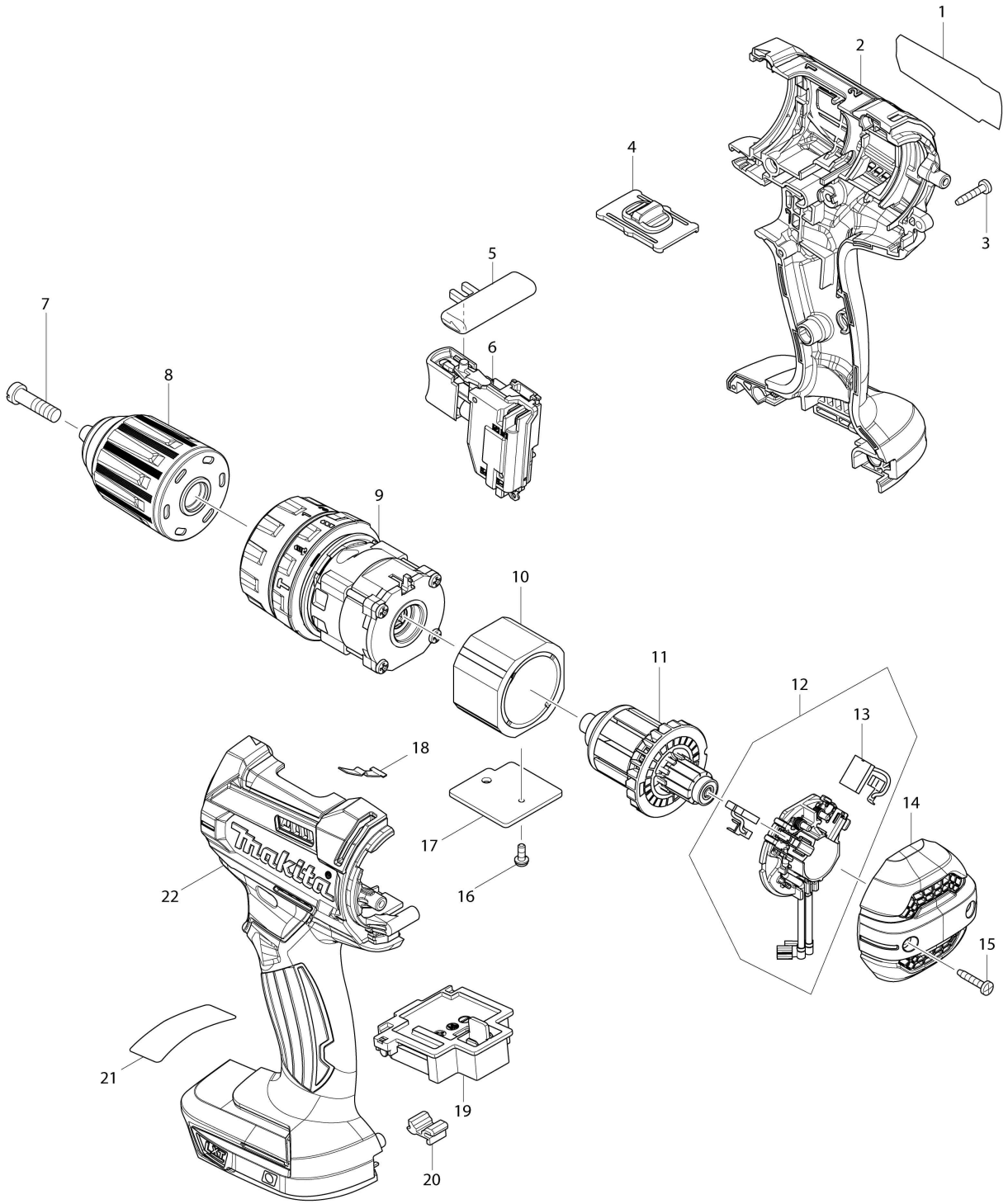

DE GERMANY

DHP482 / Akku-Schlagbohrschrauber

Pos.	Sub	Artikel-Nr.	Bezeichnung	Stk.	I/C	E/C Nr.	Abschluss-Nr.	Hinweis
001B		851E32-8	Typenschild DHP482	1			D3205	
001C		851E32-8	Typenschild DHP482	1			D3205	
001D		851E32-8	Typenschild DHP482	1			D3205	
001E		851E32-8	Typenschild DHP482	1			D3205	
001G		851E32-8	Typenschild DHP482	1			D3205	
001I		851E32-8	Typenschild DHP482	1			D3205	
001J		851E32-8	Typenschild DHP482	1			D3205	
001-1B		857L25-5	Typenschild DHP482	1	S	D3205		
001-1C		857L25-5	Typenschild DHP482	1	S	D3205		
001-1D		857L25-5	Typenschild DHP482	1	S	D3205		
001-1E		857L25-5	Typenschild DHP482	1	S	D3205		
001-1G		857L25-5	Typenschild DHP482	1	S	D3205		
001-1I		857L25-5	Typenschild DHP482	1	S	D3205		
001-1J		857L25-5	Typenschild DHP482	1	S	D3205		
001-1K		857L25-5	Typenschild DHP482	1				
001-1L		857L25-5	Typenschild DHP482	1				
001-1M		857L25-5	Typenschild DHP482	1				
001-1N		857L25-5	Typenschild DHP482	1				
001-1O		857L25-5	Typenschild DHP482	1				
002B		183B65-0	Gehäusesatz	1				
002C		183B65-0	Gehäusesatz	1				
002D		183B65-0	Gehäusesatz	1				
002E		183B65-0	Gehäusesatz	1				
002G		183B65-0	Gehäusesatz	1				
002I		183B65-0	Gehäusesatz	1				
002J		183B65-0	Gehäusesatz	1				
002K		183B65-0	Gehäusesatz	1				
002L		183B65-0	Gehäusesatz	1				
002M		183B65-0	Gehäusesatz	1				
002N		183B65-0	Gehäusesatz	1				
002O		183G75-7	Gehäusesatz	1				
	C10	263005-3	Gummistift 6	2				
	D10		INC. 22					
003B		266429-2	Bindekopf-Blechschraube 3X16	9			D4070	
003C		266429-2	Bindekopf-Blechschraube 3X16	9			D4070	
003D		266429-2	Bindekopf-Blechschraube 3X16	9			D4070	
003E		266429-2	Bindekopf-Blechschraube 3X16	9			D4070	
003G		266429-2	Bindekopf-Blechschraube 3X16	9			D4070	
003I		266429-2	Bindekopf-Blechschraube 3X16	9			D4070	
003J		266429-2	Bindekopf-Blechschraube 3X16	9			D4070	
003-1B		266130-9	Bindekopf-Blechschraube 3X16	9	O	D4070		
003-1C		266130-9	Bindekopf-Blechschraube 3X16	9	O	D4070		
003-1D		266130-9	Bindekopf-Blechschraube 3X16	9	O	D4070		
003-1E		266130-9	Bindekopf-Blechschraube 3X16	9	O	D4070		
003-1G		266130-9	Bindekopf-Blechschraube 3X16	9	O	D4070		
003-1I		266130-9	Bindekopf-Blechschraube 3X16	9	O	D4070		
003-1J		266130-9	Bindekopf-Blechschraube 3X16	9	O	D4070		
003-1K		266130-9	Bindekopf-Blechschraube 3X16	9				
003-1L		266130-9	Bindekopf-Blechschraube 3X16	9				
003-1M		266130-9	Bindekopf-Blechschraube 3X16	9				
003-1N		266130-9	Bindekopf-Blechschraube 3X16	9				
003-1O		266130-9	Bindekopf-Blechschraube 3X16	9				
004		123442-2	Drehzahlumschalthebelbaugruppe	1				
	C10	233438-6	Druckfeder 4	2				
005		419041-9	Drehrichtungsschalter	1				
006		632F27-4	Schaltereinheit	1				
	C10	620444-4	LED-Schaltung	1				
	C20	688172-7	Leitungsfilter	1			DU786	
	C21	688172-7	Leitungsfilter	1	O	DU786		
007		251468-5	Schlitzflachkopfschraube M6X22	1				
008B		766027-7	Schlüsselloses Bohrfutter 13	1			D4690	
008C		766027-7	Schlüsselloses Bohrfutter 13	1			D4690	
008D		766027-7	Schlüsselloses Bohrfutter 13	1			D4690	
008E		766027-7	Schlüsselloses Bohrfutter 13	1			D4690	
008G		766027-7	Schlüsselloses Bohrfutter 13	1			D4690	

B:DHP482Z(N)
C:DHP482RMJ(H)
D:DHP482ZJ(N)
E:DHP482RTJ(H)
G:DHP482RYX2(H)
I:DHP482RF1J(H)
J:DHP482SF1J(H)
K:DHP482FJX4(H)
L:DHP482RF3J(H)
M:DHP482RFX9(H)
N:DHP482JX13(H)
O:DHP482F3JB(H)

Legende für I/C (Austauschbarkeit)
O : Das neue Ersatzteil kann durch den aktuellen ersetzt werden und umgekehrt auch.
X : Das neue Ersatzteil kann nicht durch den aktuellen ersetzt werden und umgekehrt auch nicht.
< : Das neue Ersatzteil kann durch den aktuellen ersetzt werden.
> : Das aktuelle Ersatzteil kann durch das neue ersetzt werden.
S : Als Set austauschbar.

DE GERMANY

DHP482 / Akku-Schlagbohrschrauber

Pos.	Sub	Artikel-Nr.	Bezeichnung	Stk.	I/C	E/C Nr.	Abschluss-Nr.	Hinweis
008I		766027-7	Schlüsselloses Bohrfutter 13	1			D4690	
008J		766027-7	Schlüsselloses Bohrfutter 13	1			D4690	
008K		766027-7	Schlüsselloses Bohrfutter 13	1			D4690	
008-1B		763256-3	Schlüsselloses Bohrfutter 13	1	O	D4690	DH927	
008-1C		763256-3	Schlüsselloses Bohrfutter 13	1	O	D4690	DH927	
008-1D		763256-3	Schlüsselloses Bohrfutter 13	1	O	D4690	DH927	
008-1E		763256-3	Schlüsselloses Bohrfutter 13	1	O	D4690	DH927	
008-1G		763256-3	Schlüsselloses Bohrfutter 13	1	O	D4690	DH927	
008-1I		763256-3	Schlüsselloses Bohrfutter 13	1	O	D4690	DH927	
008-1J		763256-3	Schlüsselloses Bohrfutter 13	1	O	D4690	DH927	
008-1K		763256-3	Schlüsselloses Bohrfutter 13	1	O	D4690	DH927	
008-1L		763256-3	Schlüsselloses Bohrfutter 13	1			DH927	
008-1M		763256-3	Schlüsselloses Bohrfutter 13	1			DH927	
008-1N		763256-3	Schlüsselloses Bohrfutter 13	1			DH927	
008-1O		763256-3	Schlüsselloses Bohrfutter 13	1			DH927	
008-2		763262-8	Schlüsselloses Bohrfutter 13	1	<	DH927		
009		123443-0	Getriebebaugruppe	1				
010B		632F32-1	Dauermagnet	1			B5029	
010C		632F32-1	Dauermagnet	1			B5029	
010D		632F32-1	Dauermagnet	1			B5029	
010E		632F32-1	Dauermagnet	1			B5029	
010G		632F32-1	Dauermagnet	1			B5029	
010-1B		632J70-7	Dauermagnet	1	<	B5029		
010-1C		632J70-7	Dauermagnet	1	<	B5029		
010-1D		632J70-7	Dauermagnet	1	<	B5029		
010-1E		632J70-7	Dauermagnet	1	<	B5029		
010-1G		632J70-7	Dauermagnet	1	<	B5029		
010-1I		632J70-7	Dauermagnet	1				
010-1J		632J70-7	Dauermagnet	1				
010-1K		632J70-7	Dauermagnet	1				
010-1L		632J70-7	Dauermagnet	1				
010-1M		632J70-7	Dauermagnet	1				
010-1N		632J70-7	Dauermagnet	1				
010-1O		632J70-7	Dauermagnet	1				
011B		619380-9	Anker	1			DA663	
011C		619380-9	Anker	1			DA663	
011D		619380-9	Anker	1			DA663	
011E		619380-9	Anker	1			DA663	
011G		619380-9	Anker	1			DA663	
011I		619380-9	Anker	1			DA663	
011J		619380-9	Anker	1			DA663	
011K		619380-9	Anker	1			DA663	
011L		619380-9	Anker	1			DA663	
011M		619380-9	Anker	1			DA663	
011-1B		619583-5	Anker	1	>	DA663		
011-1C		619583-5	Anker	1	>	DA663		
011-1D		619583-5	Anker	1	>	DA663		
011-1E		619583-5	Anker	1	>	DA663		
011-1G		619583-5	Anker	1	>	DA663		
011-1I		619583-5	Anker	1	>	DA663		
011-1J		619583-5	Anker	1	>	DA663		
011-1K		619583-5	Anker	1	>	DA663		
011-1L		619583-5	Anker	1	>	DA663		
011-1M		619583-5	Anker	1	>	DA663		
011-1N		619583-5	Anker	1				
011-1O		619583-5	Anker	1				
012		632F21-6	Bürstenhalter komplett	1				
	C10	688172-7	Leitungsfilter	1			DU786	
	C11	688172-7	Leitungsfilter	1	O	DU786		
	D10		INC. 13					
013		194427-5	Kohlebürsten	1			DW096	
013-1		195021-6	Kohlebürsten	1	O	DW096		
014B		456099-7	Rückabdeckung	1				
014C		456099-7	Rückabdeckung	1				
014D		456099-7	Rückabdeckung	1				

B:DHP482Z(N)
C:DHP482RMJ(H)
D:DHP482ZJ(N)
E:DHP482RTJ(H)
G:DHP482RYX2(H)
I:DHP482RF1J(H)
J:DHP482SF1J(H)
K:DHP482FJX4(H)
L:DHP482RF3J(H)
M:DHP482RFX9(H)
N:DHP482JX13(H)
O:DHP482F3JB(H)

Legende für I/C (Austauschbarkeit)
O : Das neue Ersatzteil kann durch den aktuellen ersetzt werden und umgekehrt auch.
X : Das neue Ersatzteil kann nicht durch den aktuellen ersetzt werden und umgekehrt auch nicht.
< : Das neue Ersatzteil kann durch den aktuellen ersetzt werden.
> : Das aktuelle Ersatzteil kann durch das neue ersetzt werden.
S : Als Set austauschbar.

DE GERMANY

DHP482 / Akku-Schlagbohrschrauber

Pos.	Sub	Artikel-Nr.	Bezeichnung	Stk.	I/C	E/C Nr.	Abschluss-Nr.	Hinweis
014E		456099-7	Rückabdeckung	1				
014G		456099-7	Rückabdeckung	1				
014I		456099-7	Rückabdeckung	1				
014J		456099-7	Rückabdeckung	1				
014K		456099-7	Rückabdeckung	1				
014L		456099-7	Rückabdeckung	1				
014M		456099-7	Rückabdeckung	1				
014N		456099-7	Rückabdeckung	1				
014O		457927-9	Rückabdeckung	1				
015B		266429-2	Bindekopf-Blechschraube 3X16	2			D4070	
015C		266429-2	Bindekopf-Blechschraube 3X16	2			D4070	
015D		266429-2	Bindekopf-Blechschraube 3X16	2			D4070	
015E		266429-2	Bindekopf-Blechschraube 3X16	2			D4070	
015G		266429-2	Bindekopf-Blechschraube 3X16	2			D4070	
015I		266429-2	Bindekopf-Blechschraube 3X16	2			D4070	
015J		266429-2	Bindekopf-Blechschraube 3X16	2			D4070	
015-1B		266130-9	Bindekopf-Blechschraube 3X16	2	O	D4070		
015-1C		266130-9	Bindekopf-Blechschraube 3X16	2	O	D4070		
015-1D		266130-9	Bindekopf-Blechschraube 3X16	2	O	D4070		
015-1E		266130-9	Bindekopf-Blechschraube 3X16	2	O	D4070		
015-1G		266130-9	Bindekopf-Blechschraube 3X16	2	O	D4070		
015-1I		266130-9	Bindekopf-Blechschraube 3X16	2	O	D4070		
015-1J		266130-9	Bindekopf-Blechschraube 3X16	2	O	D4070		
015-1K		266130-9	Bindekopf-Blechschraube 3X16	2				
015-1L		266130-9	Bindekopf-Blechschraube 3X16	2				
015-1M		266130-9	Bindekopf-Blechschraube 3X16	2				
015-1N		266130-9	Bindekopf-Blechschraube 3X16	2				
015-1O		266130-9	Bindekopf-Blechschraube 3X16	2				
016B		911006-2	Flachkopfschraube M3X8 W	1			B1225	
016C		911006-2	Flachkopfschraube M3X8 W	1			B1225	
016D		911006-2	Flachkopfschraube M3X8 W	1			B1225	
016E		911006-2	Flachkopfschraube M3X8 W	1			B1225	
016-1B		652066-2	Flachkopfschraube M3X9 W	1	<	B1225		
016-1C		652066-2	Flachkopfschraube M3X9 W	1	<	B1225		
016-1D		652066-2	Flachkopfschraube M3X9 W	1	<	B1225		
016-1E		652066-2	Flachkopfschraube M3X9 W	1	<	B1225		
016-1G		652066-2	Flachkopfschraube M3X9 W	1				
016-1I		652066-2	Flachkopfschraube M3X9 W	1				
016-1J		652066-2	Flachkopfschraube M3X9 W	1				
016-1K		652066-2	Flachkopfschraube M3X9 W	1				
016-1L		652066-2	Flachkopfschraube M3X9 W	1				
016-1M		652066-2	Flachkopfschraube M3X9 W	1				
016-1N		652066-2	Flachkopfschraube M3X9 W	1				
016-1O		652066-2	Flachkopfschraube M3X9 W	1				
017		689070-8	Strahlende platte	1			DB650	
017-1		689262-9	Kühlkörper	1	O	DB650		
018		232182-2	Spindelarretierung	1				
019		644808-8	Klemme	1				
020		424476-1	Dämpfer	1				
022B		183B65-0	Gehäusesatz	1				
022C		183B65-0	Gehäusesatz	1				
022D		183B65-0	Gehäusesatz	1				
022E		183B65-0	Gehäusesatz	1				
022G		183B65-0	Gehäusesatz	1				
022I		183B65-0	Gehäusesatz	1				
022J		183B65-0	Gehäusesatz	1				
022K		183B65-0	Gehäusesatz	1				
022L		183B65-0	Gehäusesatz	1				
022M		183B65-0	Gehäusesatz	1				
022N		183B65-0	Gehäusesatz	1				
022O		183G75-7	Gehäusesatz	1				
	C10	263005-3	Gummistift 6	2				
	D10		INC. 2					
023B		857L26-3	Serien-nr-schild DHP482	1	S	D3205		
023C		857L26-3	Serien-nr-schild DHP482	1	S	D3205		

B:DHP482Z(N)
C:DHP482RMJ(H)
D:DHP482ZJ(N)
E:DHP482RTJ(H)
G:DHP482RYX2(H)
I:DHP482RF1J(H)
J:DHP482SF1J(H)
K:DHP482FJX4(H)
L:DHP482RF3J(H)
M:DHP482RFX9(H)
N:DHP482JX13(H)
O:DHP482F3JB(H)

Legende für I/C (Austauschbarkeit)
O : Das neue Ersatzteil kann durch den aktuellen ersetzt werden und umgekehrt auch.
X : Das neue Ersatzteil kann nicht durch den aktuellen ersetzt werden und umgekehrt auch nicht.
< : Das neue Ersatzteil kann durch den aktuellen ersetzt werden.
> : Das aktuelle Ersatzteil kann durch das neue ersetzt werden.
S : Als Set austauschbar.

DE GERMANY

DHP482 / Akku-Schlagbohrschrauber

Pos.	Sub	Artikel-Nr.	Bezeichnung	Stk.	I/C	E/C Nr.	Abschluss-Nr.	Hinweis
023D		857L26-3	Serien-nr-schild DHP482	1	S	D3205		
023E		857L26-3	Serien-nr-schild DHP482	1	S	D3205		
023G		857L26-3	Serien-nr-schild DHP482	1	S	D3205		
023I		857L26-3	Serien-nr-schild DHP482	1	S	D3205		
023J		857L26-3	Serien-nr-schild DHP482	1	S	D3205		
023K		857L26-3	Serien-nr-schild DHP482	1				
023L		857L26-3	Serien-nr-schild DHP482	1				
023M		857L26-3	Serien-nr-schild DHP482	1				
023N		857L26-3	Serien-nr-schild DHP482	1				
023O		857L26-3	Serien-nr-schild DHP482	1				
A01		251314-2	Flachrundkopfschraube M4X12	1				
A02B		346317-0	Einhängebügel	1				
A02C		346317-0	Einhängebügel	1				
A02D		346317-0	Einhängebügel	1				
A02E		346317-0	Einhängebügel	1				
A02G		346449-3	Einhängebügel	1				
A02I		346317-0	Einhängebügel	1				
A02J		346317-0	Einhängebügel	1				
A02K		346317-0	Einhängebügel	1				
A02L		346317-0	Einhängebügel	1				
A02M		346317-0	Einhängebügel	1				
A02N		346317-0	Einhängebügel	1				
A02O		346317-0	Einhängebügel	1				
A03		784637-8	+- Einsatz 2-45	1				
A04C		821550-0	Stecker-Kunststoffgehäuse (typ 2)	1				
	C10	453974-8	Verschluss	4				
A04D		821550-0	Stecker-Kunststoffgehäuse (typ 2)	1				
	C10	453974-8	Verschluss	4				
A04E		821550-0	Stecker-Kunststoffgehäuse (typ 2)	1				
	C10	453974-8	Verschluss	4				
A04G		196657-4	Aluminiumgehäusesatz	1				
A04I		821550-0	Stecker-Kunststoffgehäuse (typ 2)	1				
	C10	453974-8	Verschluss	4				
A04J		821550-0	Stecker-Kunststoffgehäuse (typ 2)	1				
	C10	453974-8	Verschluss	4				
A04K		821550-0	Stecker-Kunststoffgehäuse (typ 2)	1				
	C10	453974-8	Verschluss	4				
A04L		821550-0	Stecker-Kunststoffgehäuse (typ 2)	1				
	C10	453974-8	Verschluss	4				
A04N		821550-0	Stecker-Kunststoffgehäuse (typ 2)	1				
	C10	453974-8	Verschluss	4				
A04O		821550-0	Stecker-Kunststoffgehäuse (typ 2)	1				
	C10	453974-8	Verschluss	4				
A05C		450128-8	Kontaktschutzkappe	1				
A05D		837916-4	Tiefziehteil	1				
A05E		450128-8	Kontaktschutzkappe	1				
A05G		450128-8	Kontaktschutzkappe	1				
A05K		450128-8	Kontaktschutzkappe	1				
A05L		450128-8	Kontaktschutzkappe	2				
A05M		450128-8	Kontaktschutzkappe	1				
A05N		450128-8	Kontaktschutzkappe	1				
A05O		450128-8	Kontaktschutzkappe	2				
A06C		***DC18RC	Ladegerät DC18RC	1				
A06D		807S65-5	Hinweisaufkleber DHP482ZJ	1			Z35728	
A06E		***DC18RC	Ladegerät DC18RC	1				
A06G		***DC18RC	Ladegerät DC18RC	1				
A06I		***DC18RC	Ladegerät DC18RC	1				
A06J		***DC18SD	DC18SD BATTERY CHARGER	1			DF610	
A06K		***DC18RC	Ladegerät DC18RC	1				
A06L		***DC18RC	Ladegerät DC18RC	1				
A06M		***DC18RC	Ladegerät DC18RC	1				
A06N		***DC18RC	Ladegerät DC18RC	1				
A06O		***DC18RC	Ladegerät DC18RC	1				
A06-1D		816F62-2	Hinweisaufkleber DHP482ZJ	1	O	Z35728		
A06-1J		***DC18SD	DC18SD BATTERY CHARGER	1	O	DF610		

B:DHP482Z(N)
C:DHP482RMJ(H)
D:DHP482ZJ(N)
E:DHP482RTJ(H)
G:DHP482RYX2(H)
I:DHP482RF1J(H)
J:DHP482SF1J(H)
K:DHP482FJX4(H)
L:DHP482RF3J(H)
M:DHP482RFX9(H)
N:DHP482JX13(H)
O:DHP482F3JB(H)

Legende für I/C (Austauschbarkeit)
O : Das neue Ersatzteil kann durch den aktuellen ersetzt werden und umgekehrt auch.
X : Das neue Ersatzteil kann nicht durch den aktuellen ersetzt werden und umgekehrt auch nicht.
< : Das neue Ersatzteil kann durch den aktuellen ersetzt werden.
> : Das aktuelle Ersatzteil kann durch das neue ersetzt werden.
S : Als Set austauschbar.

DE GERMANY

DHP482 / Akku-Schlagbohrschrauber

Pos.	Sub	Artikel-Nr.	Bezeichnung	Stk.	I/C	E/C Nr.	Abschluss-Nr.	Hinweis
A07C		197265-4	Akkusatz BL1840B	2			C5218	
A07D		808J14-1	Kunststoffgehäuseaufkleber DHP-...	2			Z35728	
A07E		197280-8	Akkusatz BL1850B	2			C5219	
A07G		196448-3	Akkusatz BL1815N	2			C1574	
A07-1C		197265-4	Akkusatz BL1840B	2	O	C5218		
A07-1D		816F63-0	Kunststoffgehäuseaufkleber DHP-...	2	X	Z35728		
A07-1E		197280-8	Akkusatz BL1850B	2	O	C5219		
A07-1G		196235-0	Akkusatz BL1815N	2	O	C1574		
A07-1I		197600-6	Akkusatz BL1830B	1				
A07-1J		197600-6	Akkusatz BL1830B	1				
A07-1K		197600-6	Akkusatz BL1830B	2				
A07-1L		197600-6	Akkusatz BL1830B	3				
A07-1M		197600-6	Akkusatz BL1830B	2				
A07-1N		197600-6	Akkusatz BL1830B	2				
A07-2O		197600-6	Akkusatz BL1830B	3				
A08C		837916-4	Tiefziehteil	1				
A08E		837916-4	Tiefziehteil	1				
A08G		D-50865	Zubehör-Set	1				
A08I		837916-4	Tiefziehteil	1				
A08J		837916-4	Tiefziehteil	1				
A08K		837916-4	Tiefziehteil	1				
A08L		837916-4	Tiefziehteil	1				
A08N		837916-4	Tiefziehteil	1				
A08-1O		8060B9-2	DHP482F3JB PLASTIC CASE LABEL	2				
A09C		808J15-9	Hinweisaufkleber DHP482RMJ	1			Z35728	
A09E		808V87-6	Hinweisaufkleber DHP482RTJ	1			Z35728	
A09N		8059G9-8	DHP482JX13 INDICATION LABEL	1				
A09O		8060B8-4	DHP482F3JB INDICATION LABEL	1				
A09-1C		816F64-8	Hinweisaufkleber DHP482RMJ	1	O	Z35728		
A09-1E		816F72-9	Hinweisaufkleber DHP482RTJ	1	O	Z35728		
A09-1I		8018P6-9	Hinweisaufkleber DHP482RF1J	1				
A09-1J		8018P4-3	Hinweisaufkleber DHP482SF1J	1				
A09-1K		8022D4-6	Hinweisaufkleber DHP482FJX4	1				
A09-1L		816F81-8	Hinweisaufkleber DHP482RF3J	1				
A10C		808J16-7	Kunststoffgehäuseaufkleber DHP-...	2			Z35728	
A10E		808V89-2	Kunststoffgehäuseaufkleber DHP-...	2			Z35728	
A10N		8059H0-3	DHP482JX13 PLASTIC CASE LABEL	2				
A10-1C		816F65-6	Kunststoffgehäuseaufkleber DHP-...	2	X	Z35728		
A10-1E		816F73-7	Kunststoffgehäuseaufkleber DHP-...	2	X	Z35728		
A10-1I		8018P7-7	Kunststoffgehäuseaufkleber DHP-...	2				
A10-1J		8018P5-1	Kunststoffgehäuseaufkleber DHP-...	2				
A10-1K		8022D5-4	Kunststoffgehäuseaufkleber DHP-...	2				
A10-1L		816F82-6	Kunststoffgehäuseaufkleber DHP-...	2				
A11K		E-00016	Bit-Set 31tlg	1				
A11M		196380-1	Werkzeugkasten	1				
A11N		E-08713	Werkzeug-Set 120-tlg. MAKPAC	1				
A12K		198253-4	Kühlkastentyp 4 Set	1				
A13O		837916-4	Tiefziehteil	1				
E02		654015-5	Erdungskontakt	1		Y08997		
E03		654501-6	Nicht isolierter Spleiß P-1.25	1		Y08997		

B:DHP482Z(N)
C:DHP482RMJ(H)
D:DHP482ZJ(N)
E:DHP482RTJ(H)
G:DHP482RYX2(H)
I:DHP482RF1J(H)
J:DHP482SF1J(H)
K:DHP482FJX4(H)
L:DHP482RF3J(H)
M:DHP482RFX9(H)
N:DHP482JX13(H)
O:DHP482F3JB(H)

Legende für I/C (Austauschbarkeit)
O : Das neue Ersatzteil kann durch den aktuellen ersetzt werden und umgekehrt auch.
X : Das neue Ersatzteil kann nicht durch den aktuellen ersetzt werden und umgekehrt auch nicht.
< : Das neue Ersatzteil kann durch den aktuellen ersetzt werden.
> : Das aktuelle Ersatzteil kann durch das neue ersetzt werden.
S : Als Set austauschbar.